FAQ

Antwort: Montiere es auf den Steckplatz für das externe Modul, der sich neben der Batterie befindet und nach innen zur Platine gerichtet ist.
Frage: Wie kann man die Anzeige der Leser steuern?
Antwort: Die LED- und Beep-Anzeigen können gesteuert werden, indem die Eingänge der Leser mit GND vom Controller versorgt werden.
Frage: Was ist die maximale Länge zwischen Leser und Controller?
Antwort: Der Wiegand-Standard gibt 100 Meter an, aber es hängt vom Material des Kabels ab. Für große Entfernungen ist es am besten, ein verdrilltes Paar (FTP) zu verwenden. Siehe Seite 3.
Frage: Wie wechselt man die Ausgänge von NO zu NC?
Antwort: Verwende die Jumper, die zwischen dem Relais und dem Terminal positioniert sind. Wenn der Jumper nach rechts positioniert ist, ist der Kontakt NC, und wenn der Jumper nach links positioniert ist, ist der Kontakt NO (der Controller muss mit den Relais nach unten ausgerichtet sein).
Frage: Ich kenne die ID des Controllers nicht. Wo kann ich sie sehen?
Antwort: Die ID steht auf dem Etikett des Controllers. Wenn das Etikett nicht verfügbar ist oder die ID geändert wurde, kann sie mit dem PolimexAutoDetect-Tool gesucht werden. Wenn du ein LAN-Modul verwendest, kannst du auf das LAN-Webinterface (Standard 192.168.1.202) zugreifen, zum SDK Device Manager gehen und START auswählen. Du erhältst eine Liste aller Controller, die mit dieser Leitung verbunden sind.
Frage: Wie verlässt man den Feueralarmmodus und bringt den Controller in den Normalzustand?
Antwort: Wenn das Brandschutzsystem keinen NC-Kontakt mehr an den Controller liefert, halte eine registrierte Karte an einen der Leser.
Frage: Wie erkennt man den Check-in- und Check-out-Leser?
Antwort: Standardmäßig ist Leser 1 für den Check-in und Leser 2 für den Check-out zuständig.
Frage: Wann sollte man eine Gleichrichterdiode verwenden?
Antwort: Immer. Schließe sie an jedes Verriegelungsgerät an, unabhängig vom Typ.
Frage: Wie installiert man den Controller in der Box?
Antwort: Verwende die beiden im Set enthaltenen Abstandshalter.
Frage: Wie montiert man das LAN-Modul?
Antwort: Montiere es auf den Steckplatz für das externe Modul, wobei das RG45 sich in der Nähe des Stromeingangs des Controllers befindet und nach außen zur Platine gerichtet ist.
Frage: Wie montiert man das USB-Modul?
Antwort: Das USB-Modul wird in den Anschluss eingesetzt (direkt neben dem Stapel) und zeigt zur
Innenseite der Platine.

BENUTZERHANDBUCH

Intelligenter Controller für Zugangskontrolle

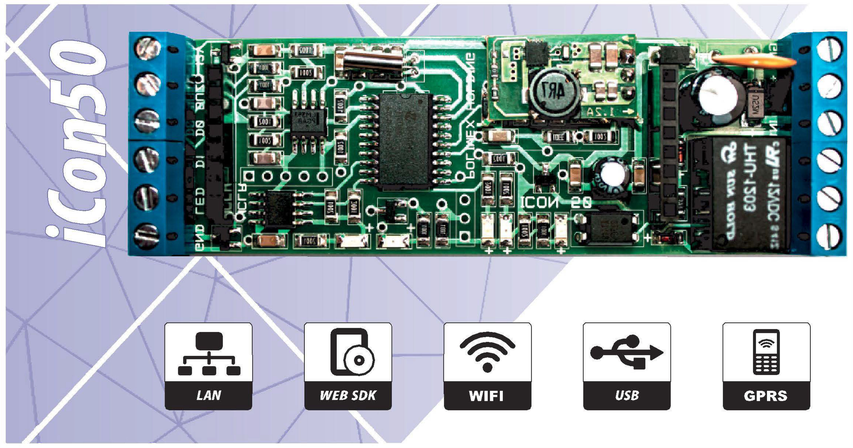

Spezifikationen des iCON50

Nutzer Kapazität	1536
Transaktionskapazität	3056
Leser	1 Stück mit 26- oder 34-Bit-WIEGAND-Schnittstelle (automatisch wählbar) und 4-8 Ziffern für PIN.
Reader mode	RFID, RFID und PIN, RFID oder PIN, Arbeitscode
Eingänge	1 galvanisch isoliert
Ausgänge	1 Stück (1 Relais - 30V/3A) 2 Stück LED und 1 Stück für Leserpiepton
Kommunikation	LAN, USB (mit zusätzlichem Modul)
Stromversorgung	12 VDC
Stromstärke	60
LED-Indikator	Ja
Betriebstemperatur	-10°C - +50°C
Betriebsfeuchtigkeit (relative Luftfeuchtigkeit, RH)	10%- 90% RH (nicht kondensierend)
Abmessungen	80*33*22

- Standalone-Modus mit Masterkarte;
- Kommunikationsmodus über USB/LAN (zusätzliches Modul)
- Steuerung von 1 einseitigen Tür;
- Möglichkeit zur Verwaltung kostenpflichtiger Dienste über die Software Andromeda Pro
- Flüchtiger Speicher für Benutzer und Ereignisse;
- Offenes Protokoll für die Integration mit anderen Systemen (WEB SDK)
- Automatisch wählbarer Modus - Standalone oder Netzwerk (über Software)
- Eingebauter Notfallmodus (erzwungenes Öffnen der Tür mit stillem Alarm)

Verdrahtungsdiagramm

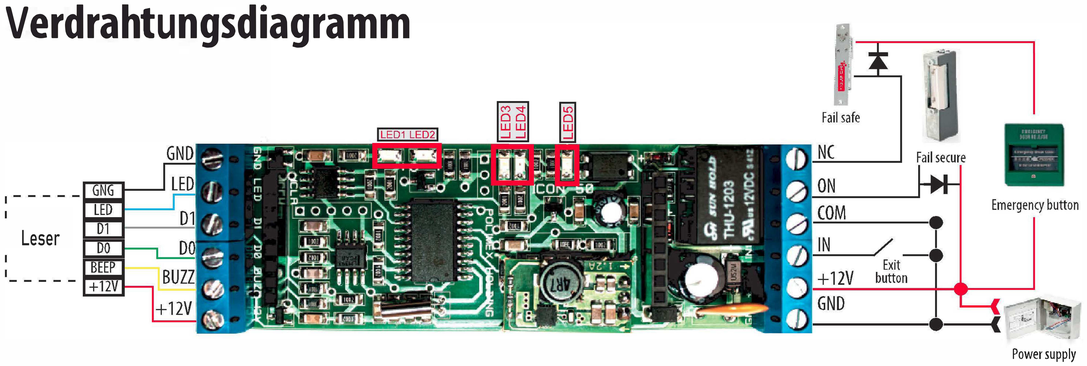

LED-Anzeigen des Controllers

Led №	Zeigt den Status von	***Status der Anzeigen:***	
Led 1	Stromversorgungseinheit	An	X
Led 2	Wenn der Ausgang aktiviert ist	An	Aus
Led 3	Empfang der Kommunikation Rx	Schnell blinken	X
Led 4	Kommunikationsübertragung Tx	Schnell blinken	X
Led 5	Ausgangsknopf In (Eingang)	An	Aus

Empfohlene Kabeltypen und zulässige Länge

Empfohlenes Kabel für die Verbindung zwischen dem Controller und der Tür (Leser, Tasten, ...) ist 2x0,5 + 8x0,22. (2x0,5 wird für das Verriegelungsgerät verwendet und die anderen 8 Adern sind für die Stromversorgung der Leser, die Daten von den Lesern (D0, D1), die Steuerung von LED und Piepton der Leser, die Ausgangstaste, den Magnetsensor und andere. Wenn die Adern nicht ausreichen, kannst du alles mit einer gemeinsamen GND-Leitung verbinden (zum Beispiel den schwarzen 0,5 mm Draht).

Tabelle mit zulässigen Längen bei Versorgung mit 13,1 VDC

№	***Equipment:***	Kabelspezifikation- мм2	Maximale Länge - Meter
1	Leser - Daten und Stromversorgung	0.22	bis 100
2	Magnetsensor	0.22	bis 100
3	Ausgangsknopf	0.22	bis 100
4	LED und Piepton	0.22	bis 100
5	Elektromagnet (550 mA) Ai	0.5	bis 30
6	Elektrischer Türöffner Ai	0.5	bis 70
7	Elektrischer Fallriegel Ai	0.5	bis 40
8	RS-485	FTP min. 5 cat.	bis 1200
9	LAN	FTP min. 5 cat.	bis 100
10	USB	Standard Kabel	2-3
11	Notfalltaste	0.5	Befindet sich immer bei der Tür

Anschlüsse

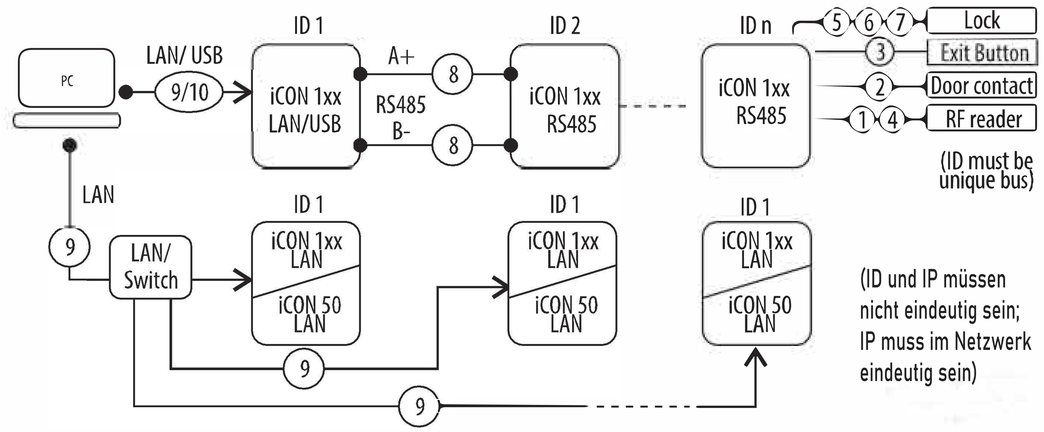

Arbeiten mit Masterkarte

Hinzufügen von Karte(n):
Zeige einmal deine Masterkarte am Leser vor. Die LED beginnt zu blinken. Wenn das Blinken aufhört und die LED leuchtet, musst du die Karte(n) vorzeigen, die du hinzufügen/registrieren möchtest. Wenn du fertig bist, warte ein paar Sekunden und die LED kehrt in den Normalzustand zurück. Dann ist dein System einsatzbereit.

Löschen von Karte(n):
Zeige zweimal deine Masterkarte am Leser vor. Die LED wird langsam blinken. Wenn das Blinken aufhört und die LED leuchtet, musst du die Karte(n) vorzeigen, die du löschen möchtest. Wenn du fertig bist, warte ein paar Sekunden und die LED kehrt in den Normalzustand zurück. Dann ist dein System einsatzbereit.

Löschen aller Karten:
Zeige deine Masterkarte viermal am Leser vor. Warte ein paar Sekunden, und die LED kehrt in den Normalzustand zurück. Dann sind alle Karten gelöscht.

Letzte Überarbeitung des Dokuments 2017

ACCESS Innovate